Инструкция по монтажу роторной вентиляции на мягкую кровлю

1 Обвести шаблон

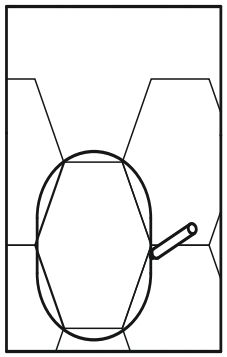

2 Вырезать по контуру

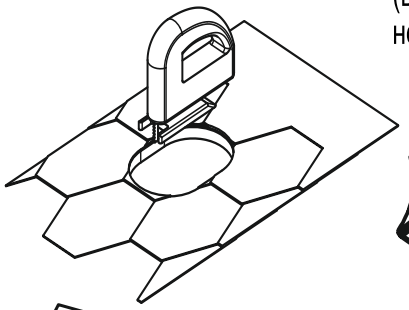

3 Нанести на нижнюю часть битумный клей (в комплектацию не входит)

4 Установить проходной элемент внахлёст на мягкую черепицу на 20 мм

Забейте кровельные гвозди (в комплектацию не входят)

Саморез кровельный 4.8*29 (3шт.)

5 Нанести битумный клей на основание.

Viotto®

Адрес: г. Смоленск, Рославльское ш., д. 117,
тел.: +7 (4812) 26-86-32
info@viotto.ru viotto.ru

6 Смонтируйте черепицу вокруг основания.

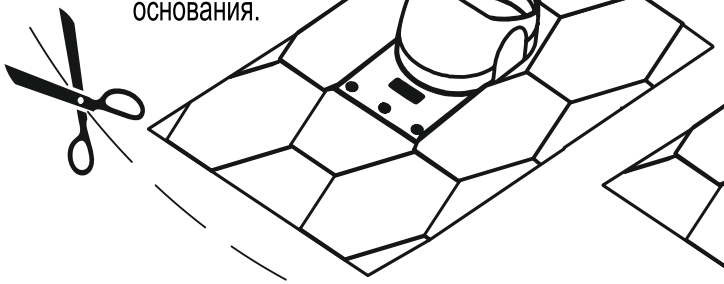

7 Выравниваем трубу по уровню.

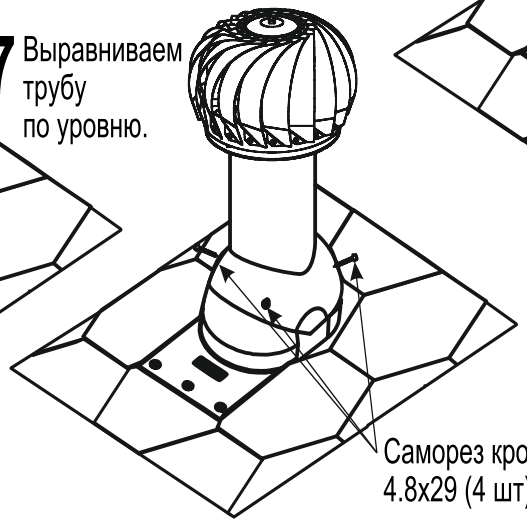

Саморез кровельный 4.8x29 (4 шт)

8 Гофра для соединения вентиляционных выходов с трубами вентиляции.

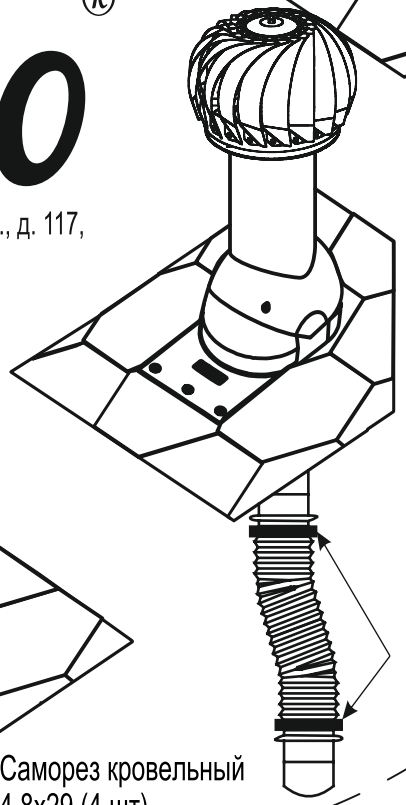

Соединяем гофру с трубой вентиляции с помощью хомута

Не рекомендуем использовать на канализационных выходах

Вырезать шаблон по контуру, приложить к кровельному покрытию